P-23 /COMBAT/LASER

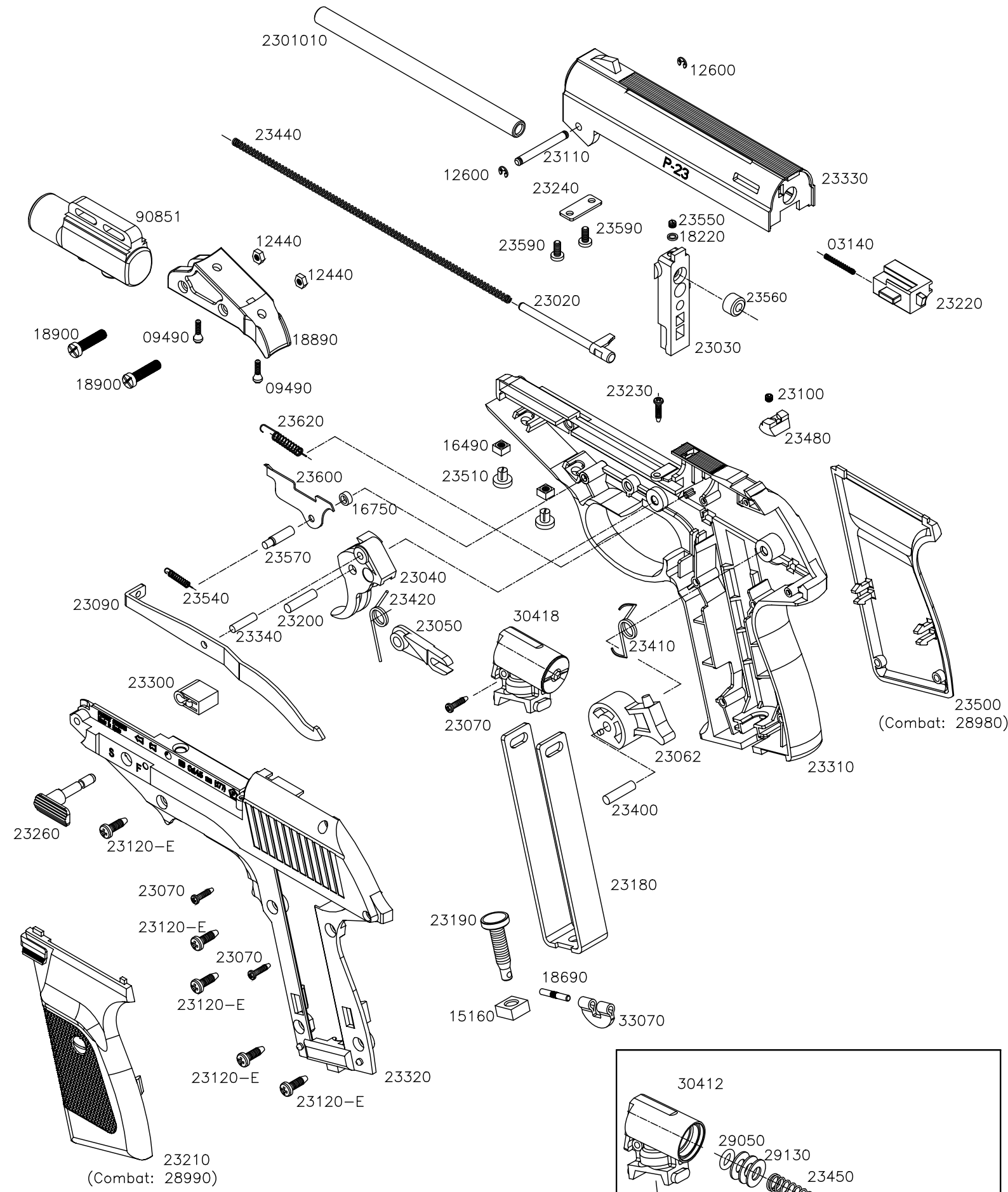

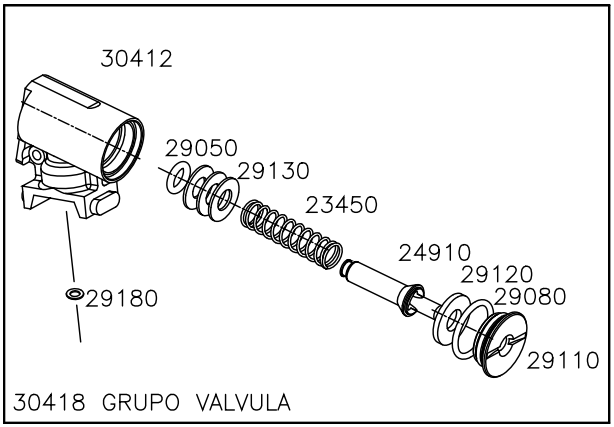

Ref.: 6111340 (P-23)
Ref.: 6111343 (P-23 COMBAT)

10.11.06